Elementi od gore:

L1 ÷ L14
D1 ÷ D8
TP1, TP2
T2, T3
C9, C33

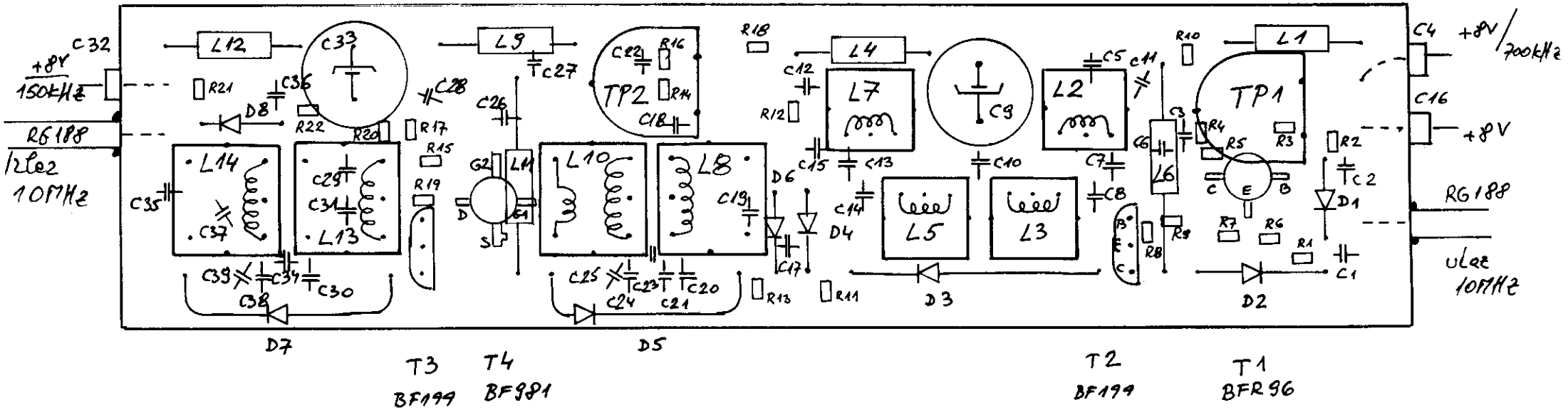


**H. LC SITO ( slika 9. )**